ZEISS Compact Prime CP.3/CP.3 XD

Instruction Manual
Gebrauchsanweisung
Manuel d'utilisation
Manual de instrucciones
Manuale d'istruzioni
Инструкция по применению
取扱説明書
使用手册

4	English	GB
12	Deutsch	D
20	Français	F
28	Español	E
36	Italiano	I
44	Русский	RUS
52	日本語	JP
60	中文	CHN

Carl Zeiss AG
73447 Oberkochen
Germany
www.zeiss.com/cine

EN_10_070_0005I
DE/EN/FR/ES/IT/RUS/JP/CHN DIV 08/2017
Subject to change

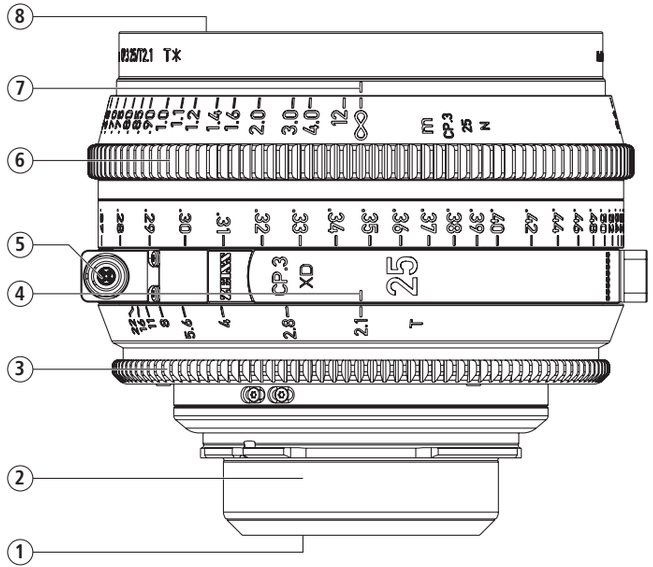

GB

Disclaimer:
To ensure proper and safe use, we recommend that you read these safety and operating instructions first before using the product and then store them in a safe place. Non-observance of these instructions could lead to injury or damage.

Carl Zeiss AG reserves the right to change these specifications without any prior notice. A continuously updated version of the instruction manuals can be found at www.zeiss.com/cine/manuals

All rights reserved. This manual, or parts thereof, may not be reproduced without prior written permission from Carl Zeiss AG, not stored in retrieval systems, or transmitted in any form, whether electronically, mechanically, by photocopy, recording or other media.
Copyright 2017, Carl Zeiss AG

Technical Data

Versions

ZEISS Compact Prime CP.3 from ZEISS are currently available in two versions:

- ZEISS Compact Prime CP.3 – without electronic interface
- ZEISS Compact Prime CP.3 XD (eXtended Data) – with electronic interface

CP.3 lenses are available in and can be modified to have the following mounts:

Mounts	**CP.3**	**CP.3 XD**
PL	■	
PL (with electronic interface)		■
EF	■	■
F	■	■
E	■	■
MFT	■	■

Further technical information on the lenses can be found on:
www.zeiss.com/cine/cp3

Lens components

1. Rear lens element
2. Lens mount
3. Aperture ring
4. Aperture index mark
5. XD version only:
   External socket (Female 4-Pin mechanical connector)
6. Focus ring
7. Focus index mark
8. Front lens element

Safety Tips

GB

Safety & Handling

Never point the lens directly towards the sun because there is a significant risk of harming your eye-sight. Always attach the lens cap when the lens is not in use. Otherwise, there is danger of fire!

Storage & Transportation

Use the product only in temperatures ranging between -20°C and 40°C. Store this product only in temperatures ranging between -40°C and +70°C. The product is not completely water resistant, dust resistant or waterproof. Protect the camera and lens appropriately when in the rain and in damp or dusty environments. Should the product be exposed to moisture, remove it from the camera. Allow the device to dry completely before you use it again. Do not attempt to dry the product with the aid of an external heat source, e.g. in a microwave oven or with a hairdryer.

Modification, Service and Repair

You are allowed to do the following modifications: Changing the mount, changing the external socket, adjusting the flange focal distance, switching the scale ring and updating the firmware. Please follow the instructions on our website: www.zeiss.com/cine/manuals

Do not undertake any other unauthorized modifications or repairs on the product yourself. By disassembling it, damage may be caused which is not covered by the warranty. If it needs repair, please contact your authorized dealer and distributor. For this purpose, see www.zeiss.com/cine

European Directive of Regulation

When the product left the factory it was in a completely safe working condition. It meets the electromagnetic compatibility requirements set out in Directive 2014/30/EU and bears the CE test mark.

CE

N1807

Disposal

Do not dispose of the product as household waste but please follow the applicable statutory regulations of the relevant country. Consult local authorities about the options for disposal and recycling if necessary.

Warranty

The product is subject to the statutory warranty of 12 months.
The warranty can be extended to 24 months by registering the product at: www.zeiss.com/cine/register

Damage to or problems caused by the unauthorized opening of the product are not covered by the warranty. Before submitting a warranty claim, make sure that the possibility of an operator error has been ruled out. Please refer to the support information in this regard at www.zeiss.com/cine

Handling

Intended Use
ZEISS Compact Prime CP.3 lenses are designed for the use on cameras with interchangeable lenses. The usage in any other scenario is not recommended.

Removing the Rear Cap
Remove the rear cap from the lens by turning it clockwise (F) or counter-clockwise (EF, MFT, PL, E).

Attaching the Rear Cap
Attach the rear cap to the lens by turning it counterclockwise (F) or clockwise (EF, MFT, PL, E).

Mounting and Removing the Lens
Please refer to the mounting instructions on the user guide of your camera.

Lens Care Tips
To ensure that your lens is always in perfect condition, the presence of any form of dirt or humidity on the glass surface should be avoided. Dust on the lens can be removed carefully with a soft brush, stains and fingerprints with a soft, dry and clean microfiber cloth. To remove stubborn dirt, we additionally recommend the use of the ZEISS cleaning fluid. Please follow the instructions of the ZEISS Lens Cleaning Kits.

Customer Support
Your nearest ZEISS dealer can be found on the homepage www.zeiss.com/cine

Haftungsausschluss:
Um einen sachgemäßen und sicheren Gebrauch zu gewährleisten, empfehlen wir Ihnen, vor der Benutzung des Produktes diese Sicherheits- und Nutzungshinweise zu lesen und sicher aufzubewahren. Ein Nichtbeachten kann zu Verletzungen oder Sachschaden führen.

Die Carl Zeiss AG behält sich das Recht vor, die genannten Spezifikationen ohne vorherige Mitteilung zu ändern. Eine fortlaufend aktualisierte Fassung der Gebrauchsanweisung erhalten Sie unter www.zeiss.com/cine/manuals

Alle Rechte vorbehalten. Diese Anleitung, oder Bestandteile davon, darf ohne vorherige schriftliche Genehmigung von der Carl Zeiss AG nicht vervielfältigt in Wiedergabesystemen gespeichert oder in irgendeiner Form übertragen werden, sei es elektronisch, mechanisch, durch Fotokopie, Aufzeichnung oder andere Medien. Copyright 2017, Carl Zeiss AG.

Technische Daten

Versionen
Zeiss Compact Prime CP.3 von ZEISS sind derzeit in zwei Versionen erhältlich:
- ZEISS Compact Prime CP.3 – ohne elektronische Schnittstelle
- ZEISS Compact Prime CP.3 XD (eXtended Data) – mit elektronischer Schnittstelle

Die CP.3 Objektive sind in den folgenden Objektivbajonetten erhältlich und können für die folgenden Objektivbajonette umgebaut werden:

Objektivbajonette	CP.3	CP.3 XD
PL	■	
PL (mit elektronischer Schnittstelle)		■
EF	■	■
F	■	■
E	■	■
MFT	■	■

Weitere technische Informationen zu den Objektiven finden Sie auf:
www.zeiss.com/cine/cp3

Bestandteile des Objektivs

① Hinterlinse
② Objektivbajonett
③ Blendenring
④ Blendenindex
⑤ Ausschließlich bei der XD Version:
mechanischer, weiblicher 4-Kontakt Verbindungsstecker
⑥ Fokussierring
⑦ Fokusindex
⑧ Frontlinse

Sicherheitshinweise

D

Sicherheit und Handhabung

Das Objektiv nicht direkt auf die Sonne ausrichten, da die Gefahr von erheblichen Sehschäden besteht. Bei Nichtbenutzung den Objektivdeckel stets auf das Objektiv setzen. Anderenfalls besteht Brandgefahr.

Lagerung und Transport

Verwenden Sie das Produkt nur in einem Temperaturbereich zwischen -20 °C und 40 °C. Lagern Sie das Produkt nur in einem Temperaturbereich zwischen -40 °C und +70 °C. Das Produkt ist nicht vollständig spritzwassergeschützt, staubgeschütz oder wasserdicht. Schützen Sie bei Regen und in feuchten oder staubigen Umgebungen Kamera und Objektiv entsprechend. Sollte das Produkt Feuchtigkeit ausgesetzt worden sein, trennen sie es von der Kamera. Lassen Sie das Gerät vollständig trocknen, bevor Sie es wieder benutzen. Versuchen Sie nicht, das Produkt mithilfe einer externen Wärmequelle zu trocknen, z.B. in einem Mikrowellenherd oder mit einem Haartrockner.

Modifikation, Service und Reparatur
Sie sind autorisiert folgende Modifikationen durchzuführen: Wechsel des Objektivbajonetts, Wechsel des äußeren Verbindungssteckers, Anpassen des Auflagemaßes, Austauschen der Fokusskala und Aktualisieren der Firmware. Bitte folgen Sie den Bedienungsanleitungen auf unserer Webseite: www.zeiss.com/cine/manuals

Nehmen sie keine anderen untautorisierten Eingriffe vor. Durch das Auseinanderbauen kann es zu Beschädigungen kommen, die nicht durch die Garantie abgedeckt sind. Bei einem Reparaturfall wenden Sie sich bitte an Ihren zuständigen Händler und Distributor. Diesen finden Sie unter www.zeiss.com/cine

Zulassungsbestimmungen Europa
Das Produkt hat das Werk in sicherheitstechnisch einwandfreiem Zustand verlassen. Es erfüllt die Anforderungen über die elektromagnetische Verträglichkeit gemäß der Richtlinie 2014/30/EU und trägt das CE-Prüfzeichen.

Entsorgung
Entsorgen Sie das Produkt nicht über den Hausmüll, sondern befolgen Sie die im jeweiligen Land geltenden gesetzlichen Bestimmungen. Informieren Sie sich gegebenenfalls auch bei den örtlichen Behörden über die Möglichkeiten zu Entsorgung und Recycling.

Gewährleistung
Das Produkt unterliegt den gesetzlichen Gewährleistungsbestimmungen von 12 Monaten. Die Gewährleistung kann durch die Registrierung des Produktes auf 24 Monate verlängert werden: www.zeiss.com/cine/register

Beschädigungen oder Probleme, die durch das unautorisierte Öffnen des Objektivs entstehen, sind von der Gewährleistung ausgeschlossen. Vor dem Einreichen eines Garantieanspruchs vergewissern Sie sich bitte, dass es sich nicht um einen Bedienerfehler handelt. Lesen Sie dazu die Support-Informationen unter www.zeiss.com/cine

Handhabung

Bestimmungsgemäßer Gebrauch
ZEISS Compact Prime CP.3 Objektive sind für die Nutzung an Kameras mit Wechselobjektiven konzipiert worden. Eine Nutzung in anderen Szenarien wird nicht empfohlen.

Abnehmen des Schutzdeckels
Nehmen Sie den Schutzdeckel des Objektivs ab, indem Sie es im Uhrzeigersinn (F-Mount) oder entgegen dem Uhrzeigersinn (EF-, MFT-, PL-, E-Mount) drehen.

Ansetzen des Schutzdeckels
Setzen Sie den Schutzdeckel an das Objektiv, indem Sie es an das Objektivbajonett halten und entgegen dem Uhrzeigersinn (F-Mount) oder im Uhrzeigersinn (EF-, MFT-, PL-, E-Mount) drehen.

Ansetzen und Abnehmen des Objektivs
Bitte folgen Sie der Montageanleitung in der Bedienungsanleitung ihrer Kamera.

Tipps zur Pflege des Objektivs
Damit Ihr Objektiv stets in bestem Zustand bleibt, sollten Sie jegliche Verunreinigungen und Feuchtigkeit auf den Glasflächen vermeiden. Staub auf der Glasoberfläche kann vorsichtig mit einem weichen Pinsel entfernt werden, Flecken und Fingerabdrücke mit einem trockenen, sauberen und weichen Mikrofasertuch. Bei hartnäckigerer Verschmutzung empfehlen wir zusätzlich die Verwendung der ZEISS Reinigungsflüssigkeit. Folgen Sie dazu bitte der Anleitung des ZEISS Lens Cleaning Kits.

Kundendienst
Ihren nächstgelegenen Händler finden Sie auf der Webseite www.zeiss.com/cine

Avertissement :
Afin d'utiliser le produit de manière conforme et en toute sécurité, nous recommandons de lire attentivement les consignes de sécurité et d'utilisation et de les ranger dans un endroit sûr. Le non-respect de ces consignes pourrait entraîner des blessures ou des dégâts.

La société Carl Zeiss AG se réserve le droit de modifier les caractéristiques citées sans préavis. Consultez www.zeiss.com/cine/manuals pour obtenir une version régulièrement actualisée du mode d'emploi.

Tous droits réservés. Aucune partie de ce document ne doit être reproduite, enregistrée, dans un système de traitement d'informations ou transmise sous quelque forme ou par quelque moyen que ce soit, électronique, mécanique, photocopie, enregistrement ou tout autre, sans l'autorisation écrite préalable de Carl Zeiss AG. Copyright 2017, Carl Zeiss AG.

Données techniques

Versions
Les objectifs ZEISS Compact Prime CP.3 sont disponibles en deux versions :
- ZEISS Compact Prime CP.3 – sans interface électronique
- ZEISS Compact Prime CP.3 XD (eXtended Data) – avec interface électronique

Les objectifs CP.3 sont disponibles et peuvent être modifiés pour supporter les montures suivantes :

Montures	CP.3	CP.3 XD
PL	■	
PL (avec interface électronique)		■
EF	■	■
F	■	■
E	■	■
MFT	■	■

Vous trouverez plus de détails sur la page :
www.zeiss.com/cine/cp3

Composants de l'objectif

① Lentille arrière
② Monture
③ Bague de diaphragme
④ Repère pour la valeur du diaphragme
⑤ En version XD seulement :
Connecteur externe 4 pins femelle
⑥ Bague de mise au point
⑦ Repère pour la distance de mise au point
⑧ Lentille frontale

F

Consignes de sécurité

Sécurité et maniement

En raison du risque considérable de lésions oculaires, n'exposez jamais l'objectif à la lumière directe du soleil. Afin de prévenir tout risque d'incendie, remettez les bouchons lorsque l'objectif n'est pas utilisé.

Stockage et transport

Le produit peut être utilisé à des températures allant de -20°C à 40°C.
Il peut être entreposé à des températures allant de -40°C à +70°C.
Ce produit n'est pas complètement étanche. Protégez la caméra et l'objectif de manière appropriée lors d'une utilisation en environnement humide ou poussiéreux. Si l'objectif devait prendre l'humidité, retirez le de la caméra et laissez le sécher intégralement avant toute nouvelle utilisation. N'essayez pas de faire sécher l'objectif à l'aide d'une source de chaleur externe, comme par exemple un four à micro-ondes ou un sèche-cheveux.

F

Modification, service et réparation
Les modifications suivantes sont autorisées :
changement de la monture, changement du connecteur externe, ajustement du tirage, changement de la bague de mise au point et mise à jour du firmware. Veuillez suivre les instructions fournies sur notre site :
www.zeiss.com/cine/manuals

N'entreprenez aucune modification ou réparation non autorisée du produit. En le désassemblant, vous pouvez causer des dommages qui ne sont pas couverts par la garantie. Si le produit doit être réparé, veuillez contacter votre revendeur ou distributeur agréé. Vous en trouverez la liste à l'adresse :
www.zeiss.com/cine

Dispositions relatives à l'autorisation de mise sur le marché européen
Le produit a quitté l'usine en parfait état de fonctionnement. Il répond aux exigences de compatibilité électromagnétique selon la directive 2014/30/EU et porte la marque CE.

Mise au rebut
Ne jetez pas cet équipement avec les déchets ménagers, mais conformez vous aux dispositions légales en vigueur dans chaque pays. Informez-vous le cas échéant également auprès des autorités locales sur les possibilités de mise au rebut et de recyclage.

Garantie
Le produit dispose d'une garantie statutaire de 12 mois.
La garantie peut être allongée à 24 mois en enregistrant le product sur :
www.zeiss.com/cine/register

Les problèmes ou les dommages survenant suite au démontage non autorisé du produit sont exclus du champ de la garantie. Avant de faire valoir votre garantie, assurez-vous bien qu'il ne s'agit pas d'une erreur d'utilisation. Vous trouverez plus d'information sur : www.zeiss.com/cine

Manipulation

F

Champ d'application
Les objectifs ZEISS Compact Prime CP.3 sont conçus pour un usage sur caméra à objectif interchangeable. Tout autre type d'utilisation est déconseillé.

Démonter le bouchon de protection arrière
Le bouchon peut être enlevé en le faisant pivoter dans le sens horaire (monture F) ou anti-horaire (monture EF, MFT, PL ou E).

Monter le bouchon de protection arrière
Le bouchon peut être monté en le faisant pivoter dans le sens anti-horaire (monture F) ou horaire (monture EF, MFT, PL ou E).

Attacher et détacher l'objectif
Veuillez vous référer aux instructions fournies dans le guide de l'utilisateur de votre caméra.

Conseils d'entretien
Pour conserver votre objectif en bon état, il convient de protéger les optiques de la saleté et de l'humidité. La poussière peut être enlevée des surfaces en verre à l'aide d'un pinceau à poils doux, les taches ainsi que les traces de doigts à l'aide d'un chiffon microfibres doux propre et sec. Pour enlevé la saleté persistente, nous recommandons l'utilisation du liquide de nettoyage ZEISS. Veuillez pour cela suivre les instructions du kit de nettoyage ZEISS Lens Cleaning Kit.

Service client
Pour trouver le revendeur le plus proche de votre domicile, rendez-vous sur la page d'accueil : www.zeiss.com/cine

F

Aviso de seguridad / Descarga de responsabilidad:
Para garantizar un uso correcto y seguro, le recomendamos que lea estas instrucciones de seguridad y de operación antes de usar el producto y luego guárdelas en un lugar seguro. El incumplimiento de estas instrucciones podría causar lesiones o daños.

Carl Zeiss AG se reserva el derecho de cambiar estas especificaciones sin previo aviso. Una versión actualizada continuamente de los manuales de instrucciones puede encontrarse en www.zeiss.com/cine/manuals

Este manual, o sus partes, no puede ser reproducidos sin permiso previo por escrito de Carl Zeiss AG, ni almacenado en sistemas de recuperación o transmitido de cualquier forma, ya sea electrónica, mecánica, fotocopia, grabación u otros medios. Copyright 2017, Carl Zeiss AG

Datos Técnicos

Versiones
Los Compact Prime CP.3 de ZEISS están actualmente disponible en dos versiones:

- ZEISS Compact Prime CP.3 – sin interfaz electrónica
- ZEISS Compact Prime CP.3 XD (eXtended Data) – con interfaz electrónica

Las lentes CP.3 están disponibles en y pueden ser modificadas para tener los siguientes monturas:

Monturas	CP.3	CP.3 XD
PL	■	
PL (con interfaz electrónica)		■
EF	■	■
F	■	■
E	■	■
MFT	■	■

Información técnica adicional sobre los lentes en:
www.zeiss.com/cine/cp3

Componentes de la lente

① Elementro trasero de la lente
② Montura del lente
③ Anillo de apertura
④ Marca de índice de apertura
⑤ Sólo versión XD:
Enchufe externo (conector mecánico de 4 Pines hembra)
⑥ Anillo de enfoque
⑦ Marca de índice de enfoque
⑧ Elemento frontal de la lente

Consejos de Seguridad

Seguridad y Manejo

Nunca apunte la lente directamente hacia el sol porque presenta un riesgo significativo de dañar su vista. Siempre coloque la tapa de la lente cuando la lente no esté en uso. ¡De lo contrario, existe peligro de incendio!

Almacenamiento y Transporte

Utilice el producto sólo en temperaturas comprendidas entre -20 ° C y 40 ° C. Guarde este producto sólo en temperaturas que oscilan entre -40 ° C y + 70 ° C. El producto no es completamente resistente al agua, al polvo o al agua. Proteja la cámara y la lente apropiadamente cuando está en la lluvia y en ambientes húmedos o polvorientos. Si el producto se expone a la humedad, retírelo de la cámara. Deje que el dispositivo se seque completamente antes de volver a usarlo. No intente secar el producto con la ayuda de una fuente de calor externa, en un horno de microondas o con un secador de pelo.

Modificación, Servicio y Reparación
Se le permite hacer las siguientes modificaciones: Cambiar la montura, cambiar conector externo, ajustar la distancia focal de la brida FFD, cambiar el anillo de la escala y actualizar el firmware. Por favor, siga las instrucciones en nuestro sitio web: www.zeiss.com/cine/manuals

No realice ninguna otra modificación o reparación no autorizada del producto usted mismo. Al desmontarlo, se pueden producir daños que no están cubiertos por la garantía. Si necesita reparación, póngase en contacto con su distribuidor autorizado. Para ello, consulte www.zeiss.com/cine

Directiva Europea de Regulación
Cuando el producto salió de la fábrica estaba en una condición de trabajo completamente segura. Cumple los requisitos de compatibilidad electromagnética establecidos en la Directiva 2014/30 /UE y lleva la marca de ensayo CE.

Desecho
No deseche el producto como desecho doméstico, por favor cumpla con las regulaciones legales aplicables del país en cuestión. Consultar a las autoridades locales sobre las opciones de eliminación y reciclado si es necesario.

Garantía
El producto está sujeto a la garantía legal de 12 meses.
La garantía puede extenderse a 24 meses registrando el producto en: www.zeiss.com/cine/register

Los daños o problemas causados por la apertura no autorizada del producto no están cubiertos por la garantía. Antes de presentar una reclamación de garantía, asegúrese de que la posibilidad de un error del operador ha sido descartada. Consulte la información de soporte en este sentido en www.zeiss.com/cine

Manejo

Uso previsto
Las lentes ZEISS Compact Prime CP.3 están diseñadas para su uso en cámaras con lentes intercambiables. El uso en cualquier otro escenario no se recomienda

Extracción y fijación de la cubierta de protección trasera
Retire la tapa posterior de la lente girándola en el sentido de las agujas del reloj (F) o hacia la izquierda (EF, MFT, PL, E)

Colocación de la tapa trasera
Fije la tapa trasera a la lente girándola hacia la izquierda (F) o hacia la derecha (EF, MFT, PL, E).

Montaje y extracción de la lente
Consulte las instrucciones de montaje en la guía del usuario de su cámara.

Consejos para el cuidado de las lentes
Para garantizar que su lente esté siempre en perfectas condiciones, se debe evitar la presencia de cualquier tipo de suciedad o humedad en la superficie del vidrio. El polvo de la lente se puede quitar con cuidado con un cepillo suave. Manchas y huellas dactilares con un paño de microfibra suave, seco y limpio. Para eliminar la suciedad persistente, recomendamos además el uso del líquido de limpieza ZEISS. Siga las instrucciones de los kits de limpieza de lentes ZEISS.

Atención al cliente
Puede encontrar su distribuidor ZEISS más cercano en la página principal www.zeiss.com/cine

E

Esonero da responsabilità:
Per garantire un uso corretto e sicuro, si raccomanda di leggere le istruzioni di sicurezza e di utilizzo prima di utilizzare il prodotto e di conservarle in un luogo sicuro. La mancata osservanza di queste istruzioni può causare lesioni o danni.

Carl Zeiss AG si riserva il diritto di modificare queste specifiche senza alcun preavviso. Una versione aggiornata dei manuali di istruzioni è disponibile all'indirizzo www.zeiss.com/cine/manuals

Tutti i diritti riservati. Questo manuale, o parti di esso, non possono essere riprodotti senza autorizzazione scritta di Carl Zeiss AG, non possono essere salvati in sistemi di archiviazione o trasmessi in qualsiasi forma, sia elettronica che meccanica, fotocopiate, registrate o salvate su altri supporti.
Copyright 2017, Carl Zeiss AG

Dati tecnici

Versioni
ZEISS Compact Prime CP.3 sono attualmente disponibili in due versioni:
- ZEISS Compact Prime CP.3 – senza interfaccia elettronica
- ZEISS Compact Prime CP.3 XD (eXtended Data) – con interfaccia elettronica

Le lenti CP.3 possono avere o essere successivamente dotate delle seguenti montature:

Montature	**CP.3**	**CP.3 XD**
PL	■	
PL (con interfaccia elettronica)		■
EF	■	■
F	■	■
E	■	■
MFT	■	■

Ulteriori informazioni tecniche sulle ottiche possono essere trovate su www.zeiss.com/cine/cp3

Componenti dell'obiettivo

(1) Elemento dell'obiettivo posteriore
(2) Montatura dell' obiettivo
(3) Anello di apertura
(4) Indice di apertura
(5) Solo versione XD:
Connettore esterno (connettore meccanico a 4 poli)
(6) Anello del fuoco
(7) Indice di messa a fuoco
(8) Elemento anteriore dell'ottica

I

Consigli di sicurezza

Sicurezza e utilizzo

Per prevenire il rischio di danni significativi alla vista non puntare l'obiettivo direttamente verso il sole. Quando l'obiettivo non è in uso ricordarsi di apporre il coperchio di protezione, onde scongiurare pericolo di fuoco!

Stoccaggio e trasporto

Utilizzare il prodotto solo in temperature che vanno da -20 ° C a 40 ° C. Conservare questo prodotto solo a temperature comprese tra -40 ° C e 70 ° C. Il prodotto non è completamente resistente all'acqua, resistente alla polvere o impermeabile. Proteggere la telecamera e l'obiettivo in modo appropriato quando è sotto la pioggia e in ambienti umidi o polverosi. In caso di esposizione ad umidità rimuovere il prodotto dalla telecamera. Lasciare asciugare completamente il dispositivo prima di riutilizzarlo. Non tentare di asciugare il prodotto con l'aiuto di una fonte di calore esterna, ad es. in un forno a microonde o con un asciugacapelli.

I

Modifica, manutenzione e riparazione
È consentito apportare le seguenti modifiche: Cambiare la montatura, cambiare il connettore esterno, regolare la distanza focale della flangia, cambiare la scala dell'ottica e aggiornare il firmware. Seguire le istruzioni riportate sul nostro sito web: www.zeiss.com/cine/manuals

Non intraprendere altre modifiche o riparazioni non autorizzate sul prodotto. Lo smontaggio può causare danni non coperti dalla garanzia. Se si necessita di una riparazione, rivolgersi al nostro distributore o rivenditore autorizzato. A tal proposito consultare il sito www.zeiss.com/cine

Direttiva europea di riferimento
Il prodotto lascia la fabbrica in condizioni di funzionalità ottimale. Esso soddisfa i requisiti di compatibilità elettromagnetica stabiliti dalla Direttiva 2014/30/EU e riporta il simbolo CE.

Smaltimento
Non smaltire il prodotto come rifiuto domestico, ma attenersi alle normative vigenti del pæse pertinente. Consultare le autorità locali sulle opzioni di smaltimento e riciclaggio, se necessario.

Garanzia
Il prodotto è soggetto alla garanzia legale di 12 mesi. La garanzia può essere estesa a 24 mesi registrando il prodotto all'indirizzo internet www.zeiss.com/cine/register

I danni o problemi causati dall'apertura non autorizzata del prodotto non sono coperti dalla garanzia. Prima di presentare una richiesta di garanzia, assicurarsi che non ci sia stato un intervento da terze parti. Fare riferimento alle informazioni di supporto a questo proposito www.zeiss.com/cine

Istruzioni per l'uso

Modalità d'uso
Le ottiche ZEISS Compact Prime CP.3 sono progettate per l'uso su telecamere con lenti intercambiabili. L'utilizzo in qualsiasi altro scenario non è raccomandato

Rimozione del coperchio posteriore
Rimuovere il tappo posteriore dall'obiettivo ruotandolo in senso orario (F) o in senso antiorario (EF, MFT, PL, E).

Applicazione del tappo posteriore
Fissare il cappuccio posteriore all'obiettivo ruotandolo in senso antiorario (F) o in senso orario (EF, MFT, PL, E).

Montaggio e rimozione dell'obiettivo
Fare riferimento alle istruzioni di montaggio riportate nella guida dell'utente della propria telecamera.

Suggerimenti per la cura dell'obiettivo
Per garantire che la vostra lente sia sempre in perfette condizioni, evitare che si depositi sporco o umidità sulla superficie del vetro. La polvere sulla lente può essere rimossa con un pennello morbido, macchie e impronte digitali con un panno morbido, asciutto e pulito. Per rimuovere lo sporco ostinato, consigliamo inoltre l'uso del liquido di pulizia ZEISS. Seguire le istruzioni contenute nei kit di pulizia delle lenti ZEISS.

Servizio Clienti
Il rivenditore ZEISS più vicino può essere trovato sulla homepage www.zeiss.com/cine

I

Предупреждение:
Для правильного и безопасного использования изделия перед первым применением рекомендуется прочесть данную инструкцию по эксплуатации и технике безопасности. Несоблюдение данных указаний может стать причиной травмы или повреждения изделия.

Компания Carl Zeiss AG сохраняет за собой право изменять данные характеристики без предварительного уведомления. Самую последнюю обновленную версию инструкции по эксплуатации можно найти по адресу www.zeiss.com/cine/manuals

Все права защищены. Настоящую инструкцию запрещается воспроизводить, полностью или частично, сохранять в информационно-поисковых системах и передавать в электронном виде, механическим способом, путём фотокопирования, записи или при помощи каких-либо иных способов и носителей данных. Copyright 2017, Carl Zeiss AG.

Технические характеристики

Версии
Объективы ZEISS Compact Prime CP.3 доступны в двух версиях:
- ZEISS Compact Prime CP.3 – версия без электронного интерфейса
- ZEISS Compact Prime CP.3 XD (eXtended Data) – версия с электронным интерфейсом

Объективы CP.3 поставляются со следующими байонетами, которые при необходимости могут быть заменены:

Байонет	CP.3	CP.3 XD
PL	■	
PL (с электронным интерфейсом)		■
EF	■	■
F	■	■
E	■	■
MFT	■	■

Более подробную техническую информацию о объективах можно найти на www.zeiss.com/cine/cp3

Элементы объектива

① Задний элемент объектива
② Байонет
③ Кольцо диафрагмы
④ Метка значения диафрагмы
⑤ Только в версии XD:
Внешнее гнездо (4-контактный механический разъем)
⑥ Кольцо фокусировки
⑦ Метка шкалы фокусировки
⑧ Передний элемент объектива

RUS

Указания по безопасности

Безопасность и правила обращения

Не направляйте объектив непосредственно на солнце, так как это может привести к серьезному повреждению органов зрения.
Если объектив не используется, закройте его крышкой. В противном случае есть риск возникновения пожара!

Хранение и транспортировка

Используйте изделие только при температуреОбъектив предназначен для эксплуатации при температуре окружающей среды от -20 ° C до 40 ° C. Хранение объектива допускается при температуре окружающей среды от -40 ° C до + 70 ° C. Объектив не является полностью водостойким, пыленепроницаемым или водонепроницаемым. Защищайте камеру и объектив надлежащим образом, когда они находятся под дождем или в условиях повышенной влажности или запыленности. Если объектив подвергается воздействию влаги, снимите его с камеры. Дайте полностью высохнуть, прежде чем использовать его снова. Не пытайтесь высушить объектив с помощью внешнего источника тепла, например, микроволновой печи или феном.

RUS

Обслуживание и ремонт
Потребитель имеет право самостоятельно производить следующие операции, связанные с обслуживанием объектива: заменять байонет и проводить его регулировку, заменять внешнее гнездо разъема, обновлять прошивку. Пожалуйста, предварительно изучите инструкции на нашем веб-сайте: www.zeiss.com/cine/manuals

Не предпринимайте никаких других самостоятельных действий, связанных с обслуживанием или ремонтом объектива. Это может привести к его повреждению, на которое не будет распространяется действие гарантии. Если изделие требует ремонта, обратитесь к официальному дилеру и дистрибьютору. Более подробную информацию см. на www.zeiss.com/cine

Соответствие требованиям безопасности ЕС
Изделие отправлено с завода в безупречном с точки зрения техники безопасности состоянии. Оно отвечает требованиям по электромагнитной совместимости согласно директивы 2014/30/ЕС и маркировано знаком соответствия «CE».

Утилизация
Не утилизируйте изделие вместе с бытовыми отходами, соблюдайте соответствующие нормативы, действующие в вашей стране. При необходимости обратитесь в местные органы для информирования о возможностях утилизации и вторичной переработки.

Гарантийные обязательства
На объектив действует гарантия 12 месяцев, которую можно продлить до 24 месяцев, зарегистрировав продукт по адресу: www.zeiss.com/cine/register

Гарантия не распространяется на повреждения или сбои в работе, вызванные попыткой самостоятельного ремонта изделия. Перед обращением в сервис убедитесь, что исключена возможность неправильной эксплуатации изделия. Необходимую информацию о сервисном обслуживании смотрите на сайте www.zeiss.com/cine

Эксплуатация

Предполагаемое использование
Объективы ZEISS Compact Prime CP.3 предназначены для использования на камерах со сменными объективами. Использование в других целях не рекомендуется.

Снятие защитной крышки
Снимите заднюю крышку с объектива, повернув ее по часовой стрелке (для байонета F) или против часовой стрелки (для байонетов EF, MFT, PL, E).

Установка защитной крышки
Зафиксируйте защитную крышку на объективе, повернув ее против часовой стрелки (для байонета F) или по часовой стрелке (для байонетов EF, MFT, PL, E).

Установка и снятие объектива с камеры
Прочитайте в инструкции в руководстве пользователя камеры указания по установке объектива.

Советы по уходу за за объективом
Чтобы Ваш объектив всегда был в отличном состоянии, следует избегать любых загрязнений и попадания влаги на стеклянные поверхности. Пыль с линзы объектива можно осторожно удалять мягкой кисточкой, а пятна и отпечатки пальцев – сухой, чистой и мягкой салфеткой из микрофибры. Для удаления сильных загрязнений рекомендуем дополнительно использовать чистящую жидкость ZEISS. Следуйте инструкции набора для ухода за оптикой ZEISS Lens Cleaning Kit.

Поддержка пользователей
Ближайшего к вам дилера можно найти на сайте www.zeiss.com/cine

RUS

注意事項：
適切かつ安全にご使用頂くため、製品を使用する前にこの安全に関する注意と使用方法に関する注意事項をお読みになり、安全な場所に保管することをお勧めいたします。注意事項に従わない場合は、けがをしたり、製品の損傷を招く恐れがあります。

製品の仕様は改良などの理由により、予告なく変更する事があります。 取扱説明書の最新版は以下のリンクからご覧ください：
www.zeiss.com/cine/manuals

無断複写・転載を禁じます。本 取扱説明書またはその一部をカールツァイスからの書面による事前許可なしに複写したり再生システムに保存したりすること、また電子的、機械的、写真複製、記録、または他の媒体などのいかなる形式によっても転写することを禁止します。Copyright 2017, Carl Zeiss AG

技術データ

仕様について
ツァイス・コンパクトプライムCP.3レンズは現在、下記のとおり2つの仕様があります。

- ツァイス・コンパクトプライムCP.3 – 電気接点なし
- ツァイス・コンパクトプライムCP.3 XD (eXtended Data) – 電気接点付き

CP.3レンズは下記の各種マウントで販売されており、また必要に応じてマウントを交換できます。

マウント	CP.3	CP.3 XD
PL	■	
PL (電気接点付き)		■
EF	■	■
F	■	■
E	■	■
MFT	■	■

このほかの技術的情報は下記のリンク先をご覧下さい。
www.zeiss.com/cine/cp3

レンズの各部名称

① レンズ後玉
② レンズマウント
③ 絞り環
④ 絞り指標
⑤ XDバージョンのみ
外部ソケット（LEMO 4ピン雌コネクター）
⑥ 距離環
⑦ 距離指標
⑧ レンズ前玉

JP

安全に関する注意

安全にお使いいただくために

レンズを直接太陽に向けないでください。著しい視力障害を招く恐れがあります。レンズを使用しないときにはレンズキャップを取り付けてください。キャップを付け忘れた場合には、発火の危険があります。

保管と輸送について

製品は必ず-20℃から+40℃までの温度範囲内で使用し、-40℃から+70℃までの環境で保管してください。
本製品は防滴性や防塵性はありません。雨天時や高湿度、または埃の多い環境下では、カメラとレンズを相応に保護してください。
レンズが湿気にさらされた場合は、カメラから取り外し、完全に湿気を除去してから再び使用してください。この際、電子レンジやヘアドライヤーなどの外部熱源は使用しないでください。

JP

仕様変更と修理について
このレンズは、お客様の手によって次の仕様変更を行うことが認められています：マウントの交換、XDソケットの交換、ﾌﾗｼﾞバック寸の調整、距離環の交換およびファームウェアのアップデート。これらの作業手順については下記ウェブサイトをご参照下さい：
www.zeiss.com/cine/manuals

上記以外の改造または修理はご自分では行わないで下さい。レンズを分解すると保証対象外となります。もし修理が必要な場合は、お近くの正規販売店または輸入代理店にお問い合わせ下さい。この際の連絡先は下記をご参照下さい。
www.zeiss.com/cine/

欧州における認可規定（EU指令について）
本製品は、安全技術的に問題のない状態で工場から出荷されています。製品はEMC指令2014/30/EUの要求を満たすことを示すCEマークが付けられています。

製品廃棄について
本製品は通常の家庭のゴミとしてではなく、お使いの国において適用される法規定に従って廃棄してください。必要に応じて廃棄・リ弘の方法を地方自治体にお問い合わせください。

製品保証について
本製品には、法律の定めに従い12ヶ月間の保証が適用されます。保証期間は下記ウェブサイトに製品登録することにﾉ、24ヶ月間に延長されます: www.zeiss.com/cine/register

ユーザーが製品を不正に分解したことによる故障や異常は、保証対象に含まれません。保証サービスをお申し込みになる前に、ご自身の誤使用による不具合ではないかを必ず確めてください。サポート情報は、以下のウェブサイトをご覧ください:
www.zeiss.com/cine

取り扱いについて

本レンズの使用目的
ツァイス・コンパクトプライムCP.3レンズは、レンズ交換式カメラに装着して使用することを目的に設計製造されており、それ以外の目的で使用することは推奨されていません。

リアキャップの取り外し
リアキャップは時計回り（Fマウント）、または反時計回り（EF、MFT、PL、Eマウント）に回せばレンズから取り外せます。

リアキャップの取り付け
リアキャップは反時計回り（Fマウント）、または時計回り（EF、MFT、PL、Eマウント）に回せばレンズに取り付けられます。

レンズの装着と取り外し
お使いになるカメラの説明書にあるレンズ脱着手順をご参照下さい。

レンズのお手入れについて
レンズを常に最良の状態に保つため、ガラス表面に汚れや水分が付着しないようご注意ください。レンズ表面のゴミは柔らかい刷毛で、汚れや指紋は乾いた清潔で柔らかい㌘ファイバーの布で除去してください。しつこい汚れには、ツァイスのクリーニング液を併せてご使用になることをお勧めいたします。ツァイスレンズクリーニングキットのご使用方法はキットの使用説明書をご覧ください。

カスタマーサポート
最寄りの販売店に関しては、以下のウェブサイトをご覧ください。
www.zeiss.com/cine

JP

免责声明
为了确保正确和安全使用，我们建议阁下在使用产品前，先详细阅读这些安全指引和操作使用说明，然后妥善收藏于安全的地方。不遵守这些使用说明可能会导致损伤或破坏。

蔡司公司保留所有更改技术规格的权利，恕不另行通知。
不断更新的使用手册可于下列网页找到:
www.zeiss.com/cine/manuals

拥有所有权利。整本使用手册或任何部份，未经蔡司公司授权都不能以任何方式复制，包括储存于取回系统、或以任何方式传播，无论是电子文件格式、机械方式、影印、录音或其他媒体。
版权拥有: © 2017 Carl Zeiss AG

技术数据

版本
蔡司的Compact Prime CP.3系列现时设有两个版本:
- 蔡司Compact Prime CP.3 – 没有电子接触点
- 蔡司Compact Prime CP.3 XD (eXtended Data) – 有电子接触点

CP.3系列镜头设有并可更改成下列卡口:

卡口	CP.3	CP.3 XD
PL	■	
PL（配备电子接触点）		■
EF	■	■
F	■	■
E	■	■
MFT	■	■

镜头未来的技术资料可于下列网页找到:
www.zeiss.com/cine/cp3

镜头部件

① 后镜片
② 镜头卡口
③ 光圈环
④ 光圈标置刻度
⑤ 只限 XD 版本:
外部插口 (4-孔机械式插口)
⑥ 对焦环
⑦ 焦点标置刻度
⑧ 前镜片

CHN

安全提示

安全指引及处理

不要直接将镜头指向太阳或任何强光，这样有可能对您的视觉做成损害。当镜头并不使用时必须安装所有保护盖。否则，太阳聚焦的热力有可能导致火灾!

收藏及运输

镜头只可于摄氏零下20至+40度之间使用。只可于摄氏零下40至+70度之间收藏镜头。镜头并非完全防水溅、抗尘埃或完全防水。当镜头及相机使用于雨中、潮湿的环境或多尘的环境下，应小心保护您的器材。如镜头沾上液体必须尽快从相机拆除镜头。让镜头完全干燥后方可再次使用。不要试图使用任何产生热力的工具，例如微波焗炉或吹风器将镜头弄干。

CHN

修改、服务及维修
我们容许您作出以下修改: 更换镜头卡口、更换外部插口、调整对焦轮缘的距离、更换比例环及固件升级。请按照网页所述的步骤来操作: www.zeiss.com/cine/manuals

不要对您的镜头进行任何未经授权的修改或维修。当拆开镜头所导致的任何损坏, 都不会包含于保修范围内。如镜头需要维修, 请联系蔡司授权的经销商或代理。有关维修事宜请浏览:
www.zeiss.com/cine/

CHN

欧洲法规条例
当镜头离开生产设施即表示它是完全符合安全的功作状态。镜头符合欧洲法规条例2014/30/EU对电磁场兼容的要求, 并附带CE测验标志。

弃置处理方式
不要以家居废物方式来弃置镜头, 应依照所处国家 / 地方的废物处理指引来处理。如有需要, 可联系当地的相关政府机构有关弃置处理方式及循环再造的选择。

保修
镜头享有由购买日起计算, 原发售国家 / 地方的12个月保修期。通过在线登记可获合共24个月的延长保修期:
www.zeiss.com/cine/register

人为做成的损坏或未经授权拆开镜头所导致的任何问题, 都不会包含于保修范围内。在提出保修索偿前, 请确保并非由错误使用产品所导致的可能性。
有关支援的信息请浏览: www.zeiss.com/cine

CHN

欧洲市场准入规定

本产品在离厂时处于安全技术性能完好的状态。产品符合欧盟2014/30/EU 电磁兼容性指令的要求，拥有 CE 标志。

使用说明书　　产品中的有毒有害物质或元素的名称与含量

环保使用期限	名称	有害物质或元素					
		铅	汞	镉	六价铬	PBB	PBDE
10	主机						
	机箱	○	○	○	○	○	○
	成形零部件	○	○	○	○	○	○
	透镜	○	○	○	○	○	○
	安装电路板	X	○	○	○	○	○
	金属零部件	X	○	○	○	○	○

备注　○: 该零部件所有均质材料中的有毒有害物质含量在GB/T26572标准规定的标准值以下

X: 该零部件均质材料中的有毒有害物质含量超过了GB/T26572标准规定的标准值（因技术方面的困难）

CHN

处理方式

使用目的

蔡司Compact Prime CP.3系列镜头是设计给可互换镜头的摄影机使用，我们并不建议在其他情况下使用。

拆除后保护盖

将镜头后保护盖顺时针方向（F卡口）或逆时针方向（EF / MFT / PL / E-卡口）旋转来拆除后保护盖。

安装后保护盖

将镜头后保护盖逆时针方向（F卡口）或顺时针方向（EF / MFT / PL / E-卡口）旋转来安装后保护盖。

安装及摘除镜头

请按照您的摄影机使用手册所述方式来安装及摘除镜头。

CHN

镜头护理提示

为了确保您的镜头经常处于最佳状态，必须避免在镜头表面出现任何类型的污垢或湿气。镜头表面的尘垢可使用软质扫小心地清除，污垢及手指印则使用柔软、干的及清洁的微纤维抹布清洁。要移除顽固的污垢，我们额外建议使用蔡司的清洁液来处理。请按照蔡司镜头清洁套装的使用步骤来清洁镜头。

客户支援

阁下最接近的蔡司经销商可于下列网页找到:
www.zeiss.com/cine